Каплеструйная печать

Videojet® 1240

Videojet 1240 – это простой в эксплуатации каплеструйный принтер с интуитивно понятным интерфейсом и интеллектуальными функциями.

Каплеструйный принтер Videojet 1240 обеспечивает удобство и простоту использования.

Videojet 1240 прост в эксплуатации и обслуживании и станет оптимальным решением для заказчиков, которые хотят получить максимальную функциональность по выгодной цене.

Этот принтер обеспечивает стабильную производительность и надежную работу в самых разных производственных условиях.

Увеличение времени бесперебойной работы

- Использование проверенных инновационных технологий из моделей Videojet предыдущих поколений.
- Простая и надежная замена модульных компонентов, не требующая вызова сервисного специалиста, сводит к минимуму продолжительность остановок на техническое обслуживание.

Система защиты от ошибок в маркировке Code Assurance

- Функциональность интерфейса, подобного интерфкйсам планшетов, позволяет оператору сократить количество ошибок в маркировке
- Сенсорный дисплей диагональю 8 дюймов с интуитивным интерфейсом Simplcity™ обеспечивает простое управление и защиту от ошибок.
- Создание маркировки можно автоматизировать с помощью заранее настраиваемых правил, что сокращает риск ввода или выбора оператором неверных данных.

Простота использования

- Интуитивно понятный сенсорный экран диагональю 8 дюймов устраняет необходимость в продолжительном обучении операторов.
- Встроенные видеоинструкции избавляют оператора от необходимости использовать печатное руководство.
- Конструкция SmartCell обеспечивает простое профилактическое техническое обслуживание, не требующее визита специалиста.

Гарантия производительности

- Система Videojet Smart Cartridge™ позволяет избежать грязи, потерь и ошибок.
- Пошаговые инструкции в простом интерфейсе оператора помогают сократить объем отходов производства и необходимость в повторной маркировке.
- Модули рабочих процессов расширяют функциональность.
- Автоматизированные правила создания сообщений сокращают частоту вмешательства оператора.

Videojet® 1240

Каплеструйная печать

Скорость печати
Печать от 1 до 5 строк со скоростью до 162 м/мин (10 символов на дюйм при печати в одну строку)

Матрица печати
Печать в одну строку: 5x5, 5x7, 5x7 Tower, 7x9, 9x12, 10x16, 16x24, 25x34
Печать в две строки: 5x5, 5x7, 7x9, 9x12, 10x16
Печать в три строки: 5x5, 5x7, 7x9
Печать в четыре строки: 5x5, 5x7
Печать в пять строк: 5x5

Линейные штрихкоды
UPC A&E; EAN 8 & 13; Code 128 A, B & C; UCC/EAN 128;
Code 39; чередование 2 из 5; GS1

QR-коды
21x21, 25x25, 29x29, 33x33
Режим коррекции ошибок: L, M, Q или H

Коды DataMatrix
Квадратная форма — до 32x32; прямоугольная форма — до 16x48

Высота символов
От 2 мм до 10 мм в зависимости от шрифта

Расстояние от поверхности до печатающей головки
Оптимальное: 12 мм
Диапазон: от 5 мм до 15 мм

Интерфейс пользователя
Сенсорный ЖК-дисплей диагональю 8 дюймов
Возможность редактирования сообщений — функция WYSIWYG

Логотипы/графика
Могут быть созданы с помощью программного обеспечения CLARiSOFT™ (опция)*

Шрифты
Китайский, русский/болгарский, турецкий/скандинавский, румынский, греческий, арабский, японский/кандзи, фарерский, иврит, исландский, корейский, восточноевропейский, европейский/американский и вьетнамский

Языки и опции интерфейса
Английский, арабский, болгарский, венгерский, вьетнамский, греческий, датский, иврит, испанский, итальянский, китайский традиционный, китайский упрощенный, корейский, немецкий, норвежский, польский, португальский, русский, тайский, турецкий, финский, французский, чешский, шведский и японский

Внешние подключения
Вход датчика продукта
Вход устройства внешней синхронизации
Выход сигнального индикатора (световой сигнал)
Релейный вывод
USB 2.0 (два)
Ethernet LAN™

Хранение сообщений
Более 250 сложных сообщений

Класс защиты
IP55 в стандартной комплектации, не требует подачи сжатого воздуха, корпус из нержавеющей стали

Печатающая головка
Печатающая головка с подогревом чернил
Поддув воздуха в печатающую головку, сжатый воздух не требуется (опционально)
Диаметр: 41,3 мм
Длина: 269,8 мм

Кондуит печатающей головки
Сверхгибкий
Длина: 2 м
Диаметр: 23 мм
Радиус изгиба: 101,6 мм

Модуль расходных материалов
Картридж для чернил и растворителя Smart Cartridge™ — 750 мл

Рабочая температура/влажность воздуха
От 0 до 50°C
0–90 % относительной влажности, без образования конденсата
Данные приведены для выбранных чернил; в условиях реальной эксплуатации может потребоваться дополнительное оборудование (в зависимости от производственных условий)

Требования к электропитанию
Номинальное напряжение 100–240 В переменного тока при 50/60 Гц, 70 Вт

Примерный вес
Нетто: 17,9 кг

Опции
Блок осушки воздуха для условий с высокой влажностью (требуется подача сжатого воздуха)
Комплект разъемов RS232 (USB к последовательному переходнику DIN-5 с наружной резьбой)
Модули рабочих процессов SIMPLICiTY™
Широкий выбор аксессуаров

** Для нанесения штрихкодов и использования дополнительных функций требуется программное обеспечение CLARiSOFT Package Coding Design.*

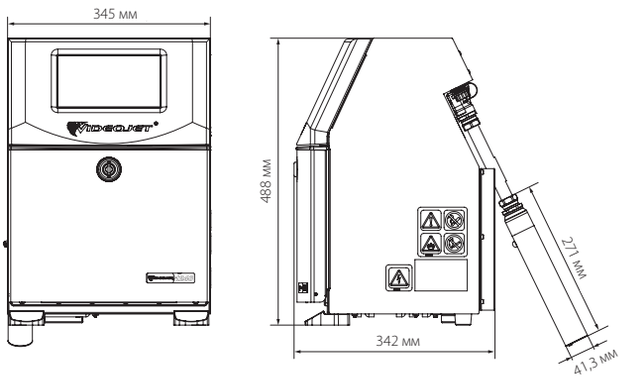

CERTIFIED ISO 9001 DOCUMENTED QUALITY

ЗАО «Видеоджет Технолоджис»
Москва, тел.: (495) 231-70-90 факс: (495) 231-70-46
Санкт-Петербург, тел.: (812) 327-54-27 факс: (812) 327-92-99
Саратов, тел.: (917) 029-74-32
Воронеж, тел.: (920) 429-95-90
Ярославль, тел.: (980) 749 69 09

www.videojet.ru/info.russia@videojet.com

Региональные представители:
ООО «ЭРВИ», Самара, тел./факс: (846) 979-71-02
ООО «ЭРВИ», Казань, тел./факс: (843) 205 35 04
ООО «ВИЛАЙТ», Н. Новгород, тел./факс: (831) 250-33-55
ООО «СМ Сибирь», Новосибирск, тел./факс: (383) 348-52-89
ООО «СМ Сибирь», Красноярск, тел./факс: (391) 271-89-88
ООО «АЯКС», Краснодар, тел./факс: (861) 215-88-44
ООО «АЯКС», Ростов-на-Дону, тел./факс: (863) 265-87-24
ООО «УРАЛВИ», Екатеринбург, тел./факс: (343) 312-27-33
ООО «М-Технологии», Волгоград, тел./факс: (8442) 98-10-19
ООО «Датаджет», Владивосток, тел./факс: (423) 249-99-63
ООО ПК «КЕГ служба», Ставрополь, тел./факс: (8652) 94-08-52
ИП Гюнтер А.И., Калининград, тел.: (911) 462-03-53

© 2021 Videojet Technologies Inc. — все права защищены. Компания Videojet Technologies Inc. оставляет за собой право вносить любые изменения в технические характеристики оборудования.